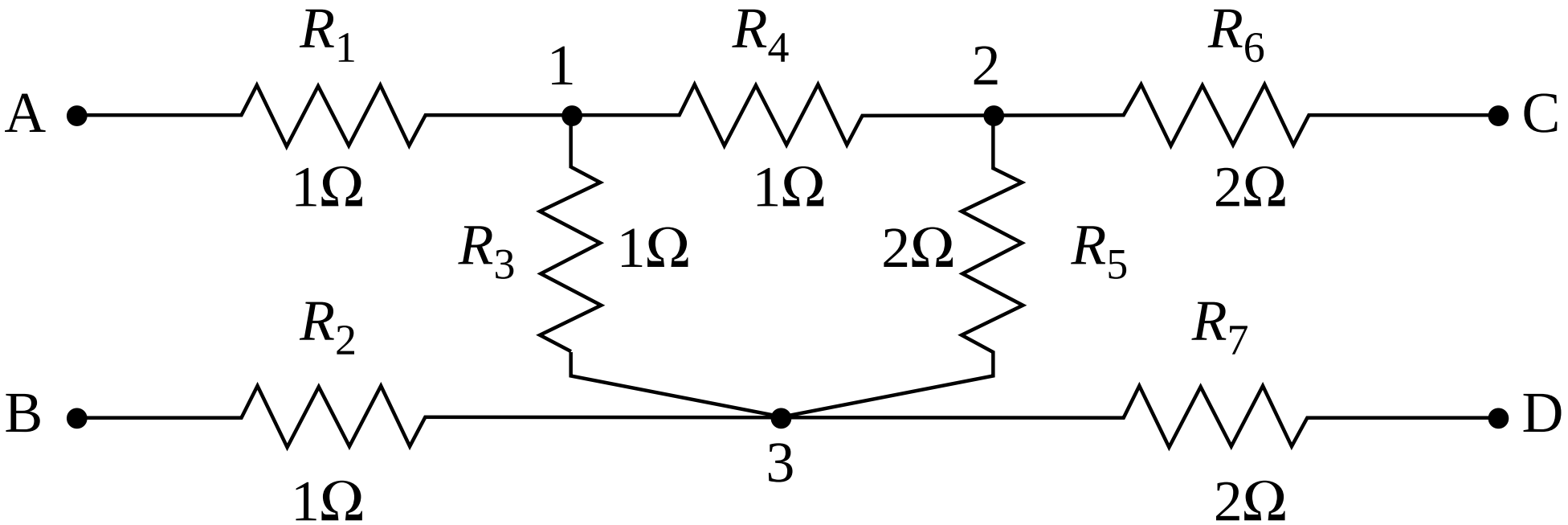
R_1
1
R_4
2
R_6
A
C
1Ω
1Ω
2Ω
R_3
1Ω
2Ω
R_5
R_2
R_7
B
D
3
1Ω
2Ω