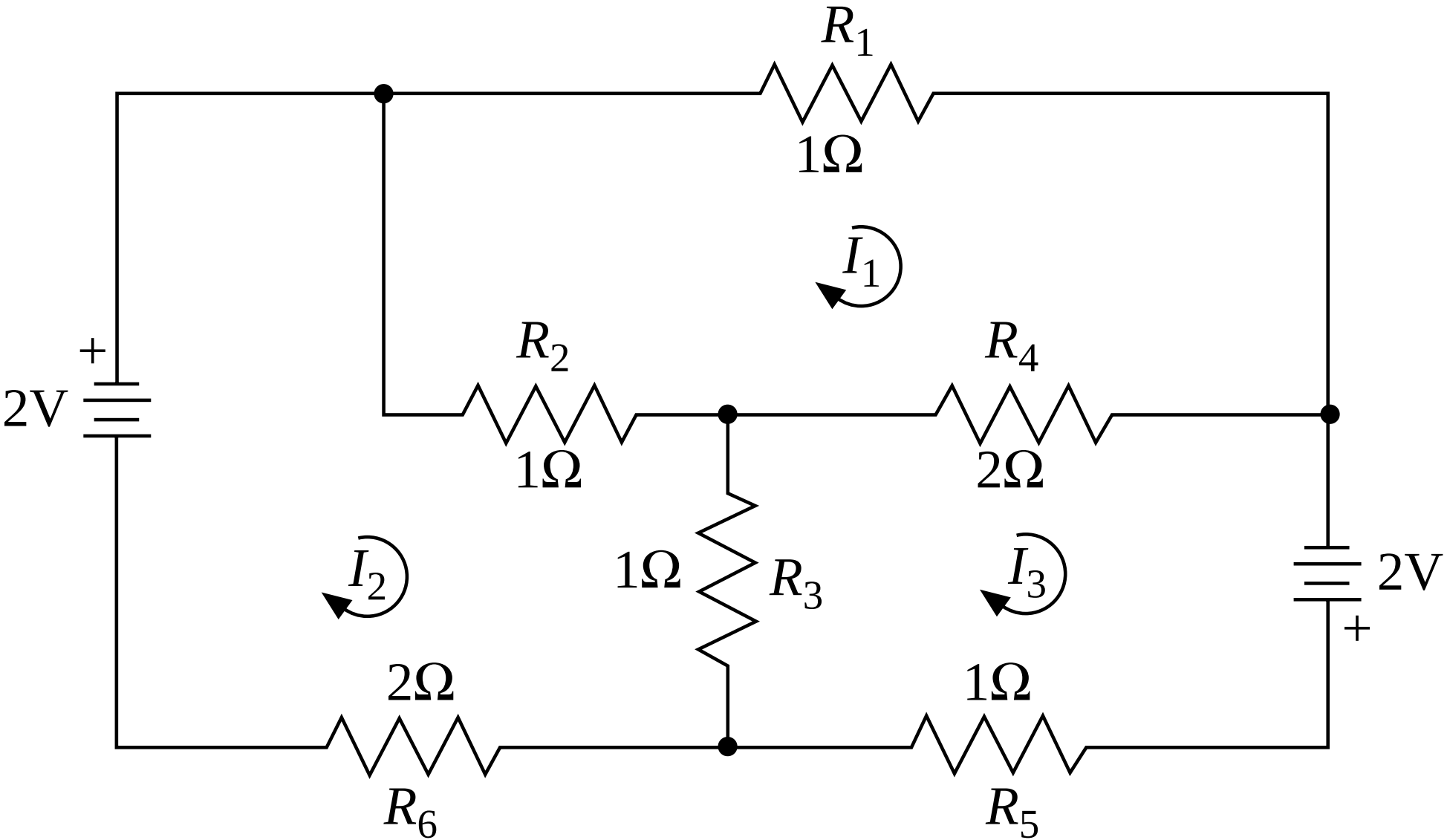
R_1
1Ω
I_1
R_2
1Ω
R_4
2Ω
+
2V
I_2
1Ω
R_3
I_3
2V
+
2Ω
R_6
1Ω
R_5