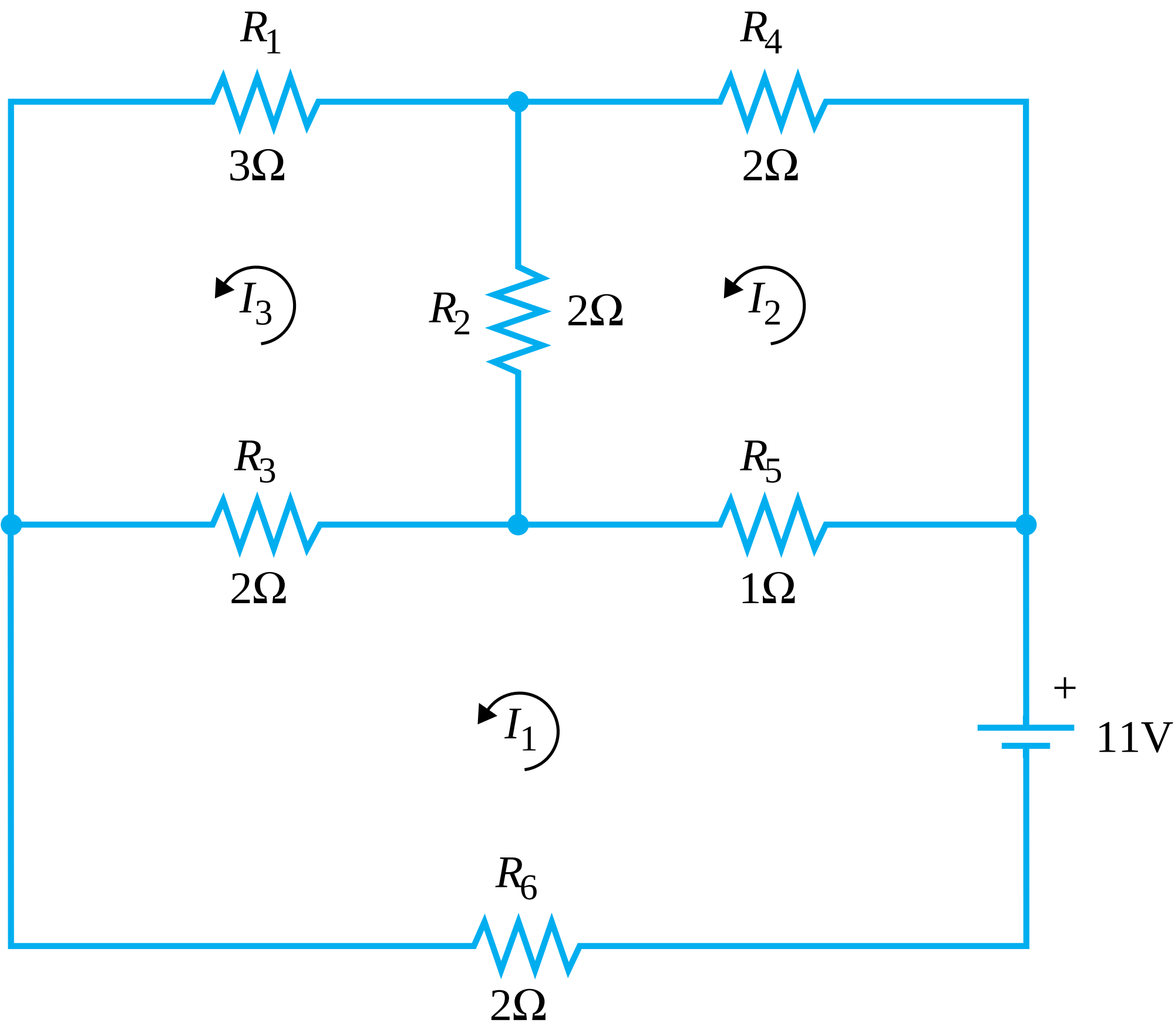
R_1
3Ω
R_4
2Ω
I_3
R_2
2Ω
I_2
R_3
2Ω
R_5
1Ω
+
11V
I_1
R_6
2Ω