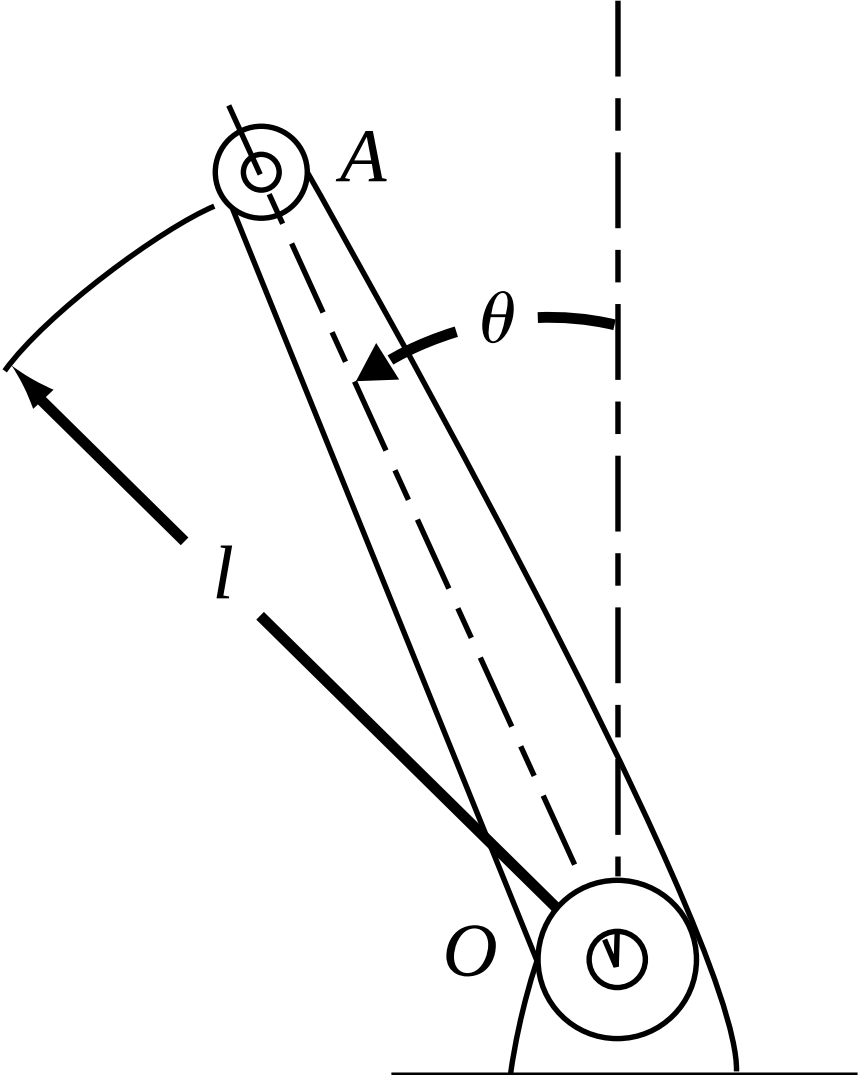
A
θ
l
O